Weitergabe und Vervielfältigung dieser Zeichnung, Verwertung und Mitteilung ihres Inhaltes ohne Genehmigung der apranorm Elektromechanik GmbH nicht gestattet. Zuwiderhandlungen verpflichten zum Schadensersatz. Alle Rechte für den Fall der Patent-, Gebrauchsmuster- oder Geschmacksmustereintragung vorbehalten.

Montage Rollensatz mit Rollenblende
Mounting instruktion castor set with cover panels
Montage Jeu de roulettes avec Cache-roulettes

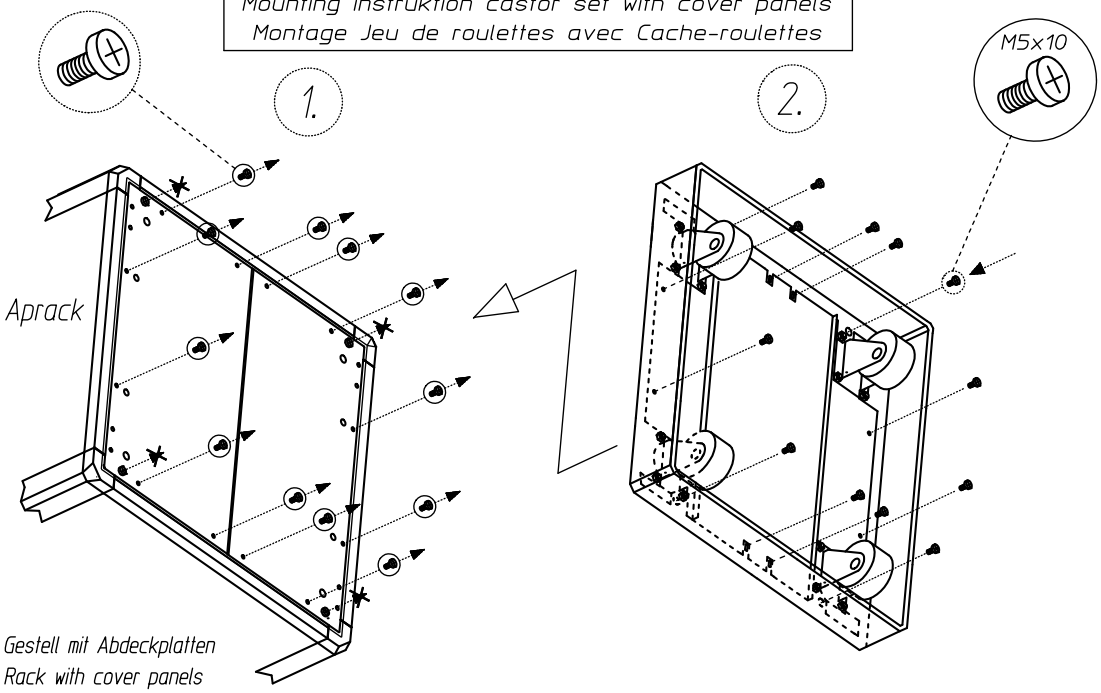

Gestell mit Abdeckplatten
Rack with cover panels
Bâti de baie avec Tôles d'obturation

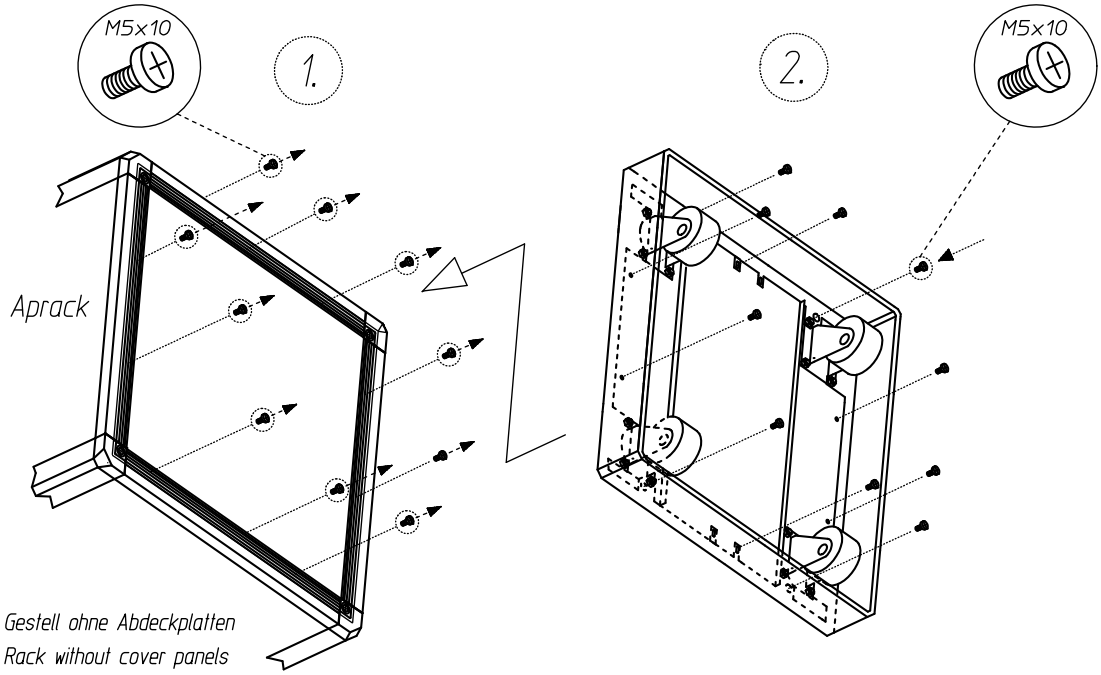

Gestell ohne Abdeckplatten
Rack without cover panels
Bâti de baie sams Tôles d'obturation

Montageanleitung 11-0601-05

Arbeitsplan		Bearb.
0	Stanzen	
0	Lasern	
0	Sägen	
0	Zuschneiden	
0	Entgraten	
0	KTF: Senken	
0	KTF: Gewindeschneiden	
0	Fräsen	
0	Abkanten	
0	Eckenziehen	
0	Bolzenschießen	
0	Punktschweißen	
0	Schweißen/Heften	
0	Schleifen	
0	Einpressen	
0	Abkleben n. Zeichnung	
0	Lackieren/Pulvern	
0	Bedrucken	
0	Elektromontage	
0	Entfetten	
0	xxx	
0	xxx	

apra-norm Elektromechanik GmbH
Gewerbegebiet D-54552 Mehren

Änd.-status	2007	Datum	Name	2007	Datum	Name
	Bearb.	30.10.	Lenarz	Prüfer	30.10.	Sp.
1						
2						
3						
4						
5						
6						

zulässige Abweichungen für Maße ohne Toleranzangaben nach DIN ISO 2768

Nenn-maß-bereich	bis 6	über 6 bis 30	über 30 bis 120	über 120 bis 400	über 400 bis 1000	über 1000 bis 2000	über 2000 bis 4000
Toleranz	±0,1	±0,2	±0,3	±0,5	±0,8	±1,2	±2

Urheberschutzvermerk nach DIN 34

Zeichnungs-Nr. (Sonderteil)	
Artikel-Nr. (falls abweichend)	
Material	n. Stückliste
Oberfläche	lackiert
Bezeichnung	Montageanleitung Rollensatz mit Rollenblende
Zeichnungs-Nr. (Standardteil)	11-0601-05
Zeichnungs-Nr. (Rohteil)	